2015

Przed użyciem należy przeczytać dokładnie i ze zrozumieniem instrukcję obsługi.
Należy stosować środki ochrony dróg oddechowych
Należy stosować środki ochrony oczu i twarzy.
Należy stosować środki ochrony dłoni.
Należy stosować ochronny kombinezon roboczy
Należy stosować środki ochrony słuchu

INSTRUKCJA ORYGINALNA

INSTRUKCJA OBSŁUGI I UŻYTKOWANIA NARZĘDZI PNEUMATYCZNYCH

POLERKA PNEUMATYCZNA 7”

MODEL: GP-930

Upoważniony przedstawiciel:
FACHOWIEC F.H.W. Zenon Świętek
ul. Stefańskiego 29,
61-415 Poznań.

Producent:
GISON MACHINERY CO., LTD.
SINAN ROAD, WURIH,
TAICHUNG 414, Taiwan

Sprzedaż Hurtowa,
Detaliczna, Serwis.
ul. Grunwaldzka 390,
tel. 061 66 18 159,
fax 061 66 18 156
www.fachowiec.com

DEKLARACJA ZGODNOŚCI WE

930/GP/2010

Upoważniony przedstawiciel	**Nazwa i adres**
	FACHOWIEC F.H.W. Zenon Świętek, ul. Stefańskiego 29, 61-415 Poznań
Producent	**Nazwa i adres**
	GISON MACHINERY CO., LTD. *NO.2, Alley 105, Lane 68, Sec.2, Sinan Road, Wurih, Taichung 414, Taiwan.*

oświadcza, że wyrób:

Nazwa	Polerka pneumatyczna	
Typ/model:	**GP-930**	
Dane techniczne:	Zasilanie: sprężone powietrzne Prędkość: 2500 obr/min	Maksymalne ciśnienie robocze: 6,2 bar (90 psi) Średnica dysku polerskiego: 7” (150 mm)

spełnia wymogi następujących norm i norm zharmonizowanych:

EN 792-8:2000 +A1:2008
oraz spełnia wymogi zasadnicze następujących dyrektyw:

2006/42/WE **Dyrektywa maszynowa**

Niniejsza deklaracja zgodności jest podstawą do oznakowania wyrobu znakiem CE

Deklaracja ta odnosi się wyłącznie do maszyny w stanie, w jakim została wprowadzona do obrotu i nie obejmuje części składowych dodanych przez użytkownika końcowego lub przeprowadzonych przez niego późniejszych działań.

Osoba upoważniona do przygotowania i przechowywania dokumentacji technicznej: Zenon Świętek.

Zenon Świętek

Poznań, 22.03.2010
Miejsce i data wystawienia:

www.fachowiec.com

Narzędzia pneumatyczne z przeznaczone są do użytkowania przez odpowiednio do tego celu przeszkolonych profesjonalistów. Przed przystąpieniem do pracy należy zapoznać się z niniejszą instrukcją obsługi, ogólnymi zasadami bezpieczeństwa dotyczącymi korzystania z narzędzi o napędzie pneumatycznym, oraz instrukcją stanowiskową BHP w zakładzie pracy.

Bezpieczeństwo przede wszystkim – załącznik do instrukcji
pod tytułem. „Ogólne zasady BHP zalecane przy użytkowaniu narzędzi pneumatycznych”
dostępny na stronie: www.fachowiec.com/bhpnarzedzi

1. Budowa.

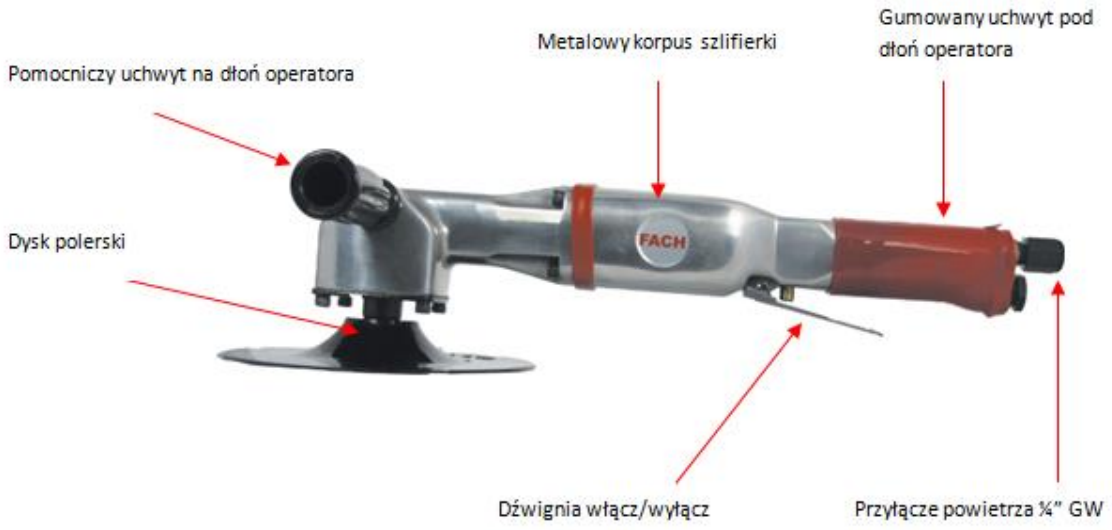

DANE TECHNICZNE:

Model	**GP-930**
Max. obroty	2500 obr/min
Średnica tarczy (stopy szlifierki)	175 mm
Ciśnienie robocze bar	6.2 bar (90 PSI)
Hałas	90 – 102 dB
Wibracje	<2,5m/s^2
Zużycie powietrza	420 l/min
Masa	2,3 kg

Wymagane elementy przygotowania powietrza:

- Osuszacz powietrza
- Filtr powietrza o filtracji minimum 40 mikronów
- Reduktor ciśnienia
- Naolejacz

Schemat podłączenia urządzenia

OGÓLNE ZASADY BEZPIECZEŃSTA

A. UWAGI OGÓLNE.

- Nie wolno używać narzędzi do innych celów, aniżeli do tych, do których zostały przeznaczone.
- Narzędzia pneumatyczne nie są przewidziane do stosowania w atmosferze zagrożonej wybuchem oraz nie są zabezpieczone izolacją odporną na wysokie napięcie.
- Należy dbać o przygotowanie wszelkich możliwych zabezpieczeń, zarówno narzędzi, jak i miejsca pracy.
- Należy utrzymywać narzędzia w porządku i czystości oraz w stanie zdatnym do użytku.
- W miejscach narażonych na uszkodzenie mechaniczne należy używać węży zbrojonych.
- Przyłączanie i odłączanie węża od głównego przewodu powinno odbywać się przy zamkniętym zaworze powietrza.
- Po przyłączeniu węża należy najpierw go przedmuchać, zachowując odpowiednie środki ostrożności, aby usunąć nagromadzony w nim pył, a potem przyłączyć narzędzie pneumatyczne.
- Węże nie powinny krzyżować się z przewodami elektrycznymi pod napięciem, ani znajdować się w ich pobliżu.

B. PRZED ROPOCZĘCIEM PRACY

- Ubrać się w odzież roboczą i ochronną przewidzianą do użycia na danym stanowisku pracy. Nie stosować luźnej odzieży, która podczas pracy narzędziem ruchomym powoduje ryzyko zapalenia się lub wciągnięcia materiału w mechanizm narzędzia.
- Przed każdym użyciem narzędzi sprawdzać wizualnie ich stan techniczny.
- **UWAGA !** W razie stwierdzenia jakichkolwiek uszkodzeń, czy usterek nie wolno podejmować pracy. Należy niezwłocznie powiadomić o tym swojego bezpośredniego przełożonego w celu szybkiej ich likwidacji. Dopiero po upewnieniu się, że zostały one usunięte pracownik może przystąpić do wykonywania zadania.
- Należy sprawdzić, czy przewody ciśnieniowe nie są uszkodzone albo luźne.
- Upewnić się, czy rozpoczęcie pracy nie spowoduje zagrożeń dla osób przebywających na tym stanowisku pracy lub w jego bezpośrednim otoczeniu.
- Rozpoczynając pracę należy stopniowo doprowadzić powietrze do narzędzia, a dopiero po stwierdzeniu jego sprawności włączyć pełny dopływ powietrza. W przypadku stwierdzenia nieprawidłowości w jego działaniu należy natychmiast zamknąć dopływ powietrza.

C. W CZASIE PRACY.

- Pracując obok siebie należy ustawić się tak, aby nikt nie był narażony na uraz spowodowany narzędziem sąsiada.
- Należy tak umocować końcówki robocze narzędzia w uchwycie, aby nie dopuścić do ich wypadnięcia w czasie pracy.
- Rozłącz narzędzie z przewodu ciśnieniowego, kiedy nie jest używane, przed zmianą akcesoriów, zmianą nastawienia lub naprawą.

D. NIEDOPUSZCZALNE JEST:

- Przekraczanie wartości maksymalnego ciśnienia roboczego w celu podwyższenia mocy narzędzia,
- Kierowanie narzędzia w kierunku swoim, innych osób lub zwierząt,
- Przedmuchiwanie odzieży z kurzu i pyłu sprężonym powietrzem,
- Dotykanie części urządzeń będących w ruchu,
- Dopuszczanie do pracy na swoim stanowisku jakichkolwiek osób bez wiedzy przełożonego, a w szczególności bez odpowiedniego przygotowania merytorycznego.
- Naprawianie samodzielnie urządzeń,
- Naprawianie, regulowanie lub wymiana końcówek narzędzi podczas jego pracy,
- Odcinanie dopływu powietrza przez załamywanie węży,
- Opieranie łokci o ciało podczas pracy narzędziem pneumatycznym, w celu zwiększenia docisku.

E. PO ZAKOŃCZENIU PRACY.

- Zatrzymać obsługiwane urządzenia, dokładnie oczyścić stanowisko robocze.
- Ułożyć narzędzia i przyrządy pomocnicze w miejscach na to przeznaczonych.
- Upewnić się czy pozostawione stanowisko i urządzenia nie stworzą żadnych zagrożeń dla otoczenia.

F. KONSERWACJE I REMONTY.

- Naprawy narzędzi pneumatycznych powinny być przeprowadzane w warsztatach serwisowych, przez wykwalifikowany personel.

2. Przygotowanie powietrza

Przy pracy z narzędziami pneumatycznymi konieczne jest prawidłowe przygotowanie powietrza. Należy stosować:

- Reduktory ciśnienia, konieczne do ustawienia prawidłowego ciśnienia roboczego narzędzia.
- Filtr wodny o minimalnym poziomie filtracji wynoszącym 40 mikronów. Suche powietrze chroni elementy narzędzia przed rdzą i zabezpiecza je przed uszkodzeniem i nieprawidłowym funkcjonowaniem.
- **Tam gdzie konieczne, powietrze powinno być smarowane. Należy stosować olej przeznaczony specjalnie do narzędzi pneumatycznych.**
- **Wydajność sprężarki:** Kompresor powinien mieć wydajność co najmniej 50% wyższą niż zużycie powietrza podane w parametrach technicznych narzędzia.

3. Przeznaczenie

Polerka pneumatyczna służy do polerowania powierzchni malowanych i lakierowanych.

4. Praca z urządzeniem

Ręczna szlifierka do polerowania o napędzie pneumatycznym. Maksymalne ciśnienie robocze wynosi 6,2 bar (90 psi). Polerka współpracuje z dyskami polerującymi i futrami polerskimi, przykładanymi do materiału obrabianego. Uruchomienie urządzenia następuje w momencie wciśnięcia dźwigni włącz/wyłącz. Z chwilą włączenia urządzenia dysk szlifierki wykonuje ruch obrotowy o prędkości 2500 obr/min. Zwolnienie dźwigni powoduje wyłączenie urządzenia.

Włączenie urządzenia: Poprzez wciśnięcie przycisku dźwigni sterującej.
Wyłączenie urządzenia: Bezpośrednio po zwolnieniu dźwigni.

Ważne!

Stosować dyski polerskie i futra polerskie, przeznaczone do szlifierek o prędkości obrotowej wynoszącej 2500 obr/min.
Przed użyciem należy upewnić się czy tarcza polerska jest odpowiednio dokręcona.
Prace należy przeprowadzać w masce przeciwpyłowej i okularach ochronnych.
Operator powinien mieć cały czas kontrolę nad urządzeniem, trzymając polerkę za obydwa uchwyty, stać twardo na nogach, utrzymując równowagę.
Należy zapewnić odpowiednie smarowanie.
Minimalna średnica wewnętrzna przewodu 10 [mm]

W przypadku jakichkolwiek wątpliwości dotyczących funkcjonowania urządzenia należy skontaktować się z najbliższym dystrybutorem lub punktem serwisowym firmy Fachowiec pod nr telefonu: (61) 6618152

5. WYKAZ CZĘŚCI:

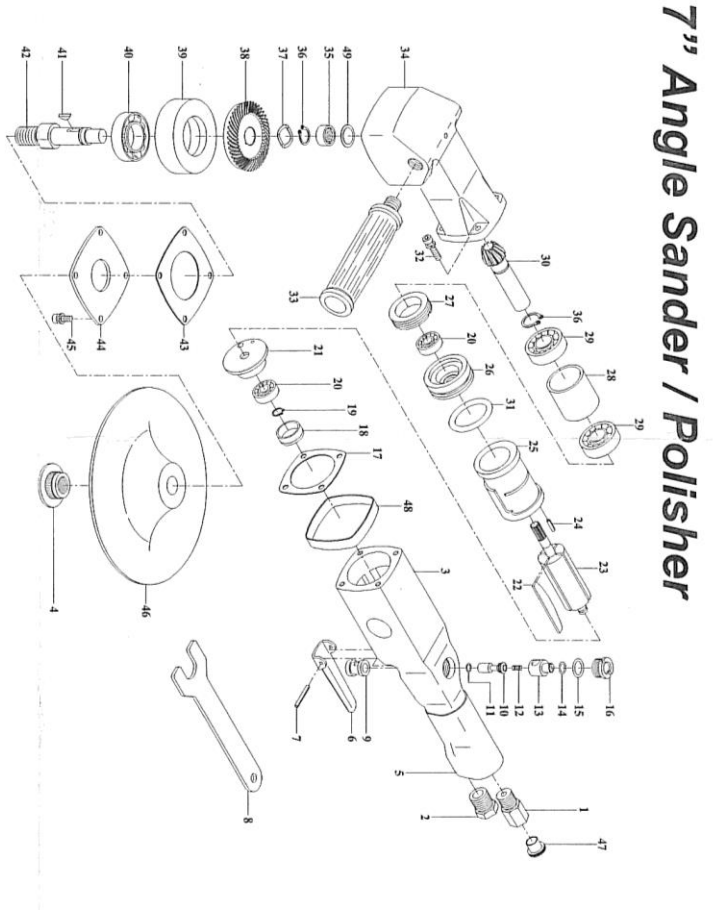

PARTS LIST

Item No.	Part No.	Description	Qty.	Item No.	Part No.	Description	Qty.
1	929001	Air Inlet	1	28	929028	Spacer	1
2	929002	Exhaust Bushing	1	29	B6202ZZ	Ball Bearing	2
3	929003	Motor Housing	1	✿ 30	929030	Pinion Gear (sander)	1
4	929047	Retaining Nut	1		930030	Pinion Gear (polisher)	
5	929005	Handle Cover	1	31	OR041	O-Ring	1
6	829005	Lever	1	32	CAP016	Allen Cap Screw	4
7	SP026	Throttle Lever Pin	1	33	829027	Dead Handle	1
8	829048	Stop Spamer	1	34	929034	Housing-Angle	1
9	929007	Throttle Valve Busning	1	35	B1210	Needle Bearing	1
10	829008	Valve Stem	1	✿ 36	C15	Retainer Ring	2
✿ 11	OR034	O-Ring	1	37	WW15	Wave Washer	1
12	S023	Spring	1	929038		Bevel Gear(sander)	
13	829011	Air Regulator	1	✿ 38	930038	Bevel Gear(polisher)	1
14	OR030	O-Ring	1	39	929039	Bearing Bushing	1
15	OR021	O-Ring	1	40	B6302ZZ	Ball Bearing	1
16	829014	Valve Screw	1	41	KR002	Woodruff Key	1
✿ 17	929017	Gasket	1	929042		Gear Shaft (5/8-11)	1
18	829015	Bearing Cap	1	929042a		Gear Shaft (M14)	
✿ 19	C8	Retainer Ring	1	✿ 43	929043	Gasket	1
20	B6067Z	Ball Bearing (2)	2	44	929044	Angle Housing Cover	1
21	829018	Rear End Plate	1	45	CAP015	Allen Cap Screw	4
✿ 22	829019	Rotor Blade (4)	4	829043		7" Sanding Pad (5/8-11)	
23	930020	Rotor	1	46	829043a	7" Sanding Pad (M14)	1
24	SP025	Dowel Pin	1	47	829046	Plastic Cover	1
25	829022	Cylinder	1	48	829049	Rubber	1
26	929026	Front End Plate	1	49	929008	Bearing Plate	1
27	929027	Clamp Nut	1				

✿ :Consuming Part

Narzędzia należy utylizować zgodnie z lokalnie obowiązującymi przepisami dot. ochrony środowiska.